# BASTIDAL PREMIUM - POTEAU

FT 0055/13

## POTEAU À FEUILLURES

| | |
|---|---|
| **Matière première** | Tôle acier S250GD Sendzimir<br>Acier norme NF-EN-10346 |
| **Encoches** | Au pas de 50 mm 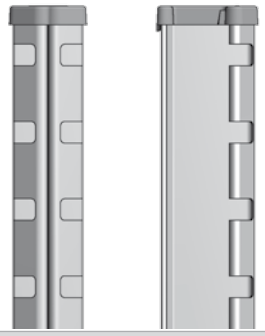 |
| **Revêtement** | 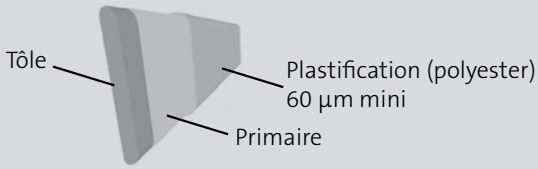  |
| **Chapeau** | PEHD |
| **Couleurs standard** | Voir plaquette couleurs |
| **Panneaux associés** | Bastion, Bastipli, Bastilège |
| **Pose en redans** | Possible |
| **Poteau d'angle** | 1 poteau sans dalle<br>2 poteaux standard avec dalle → Pan coupé |
| **Pose de dalles** | PVC dim. 2525 x 35 mm<br>*Veillez à respecter, lors de la pose, un jeu à chaque extrémité de la dalle PVC pour la dilatation*<br>Béton longueur 2525 mm, épaisseur maxi 40 mm |

# BASTIDAL PREMIUM - POTEAU

FT 0055/13

| Hauteur (m) | Hauteur du panneau correspondant (m) | Sections |
|---|---|---|
| 0,86 m | 0,63 m | 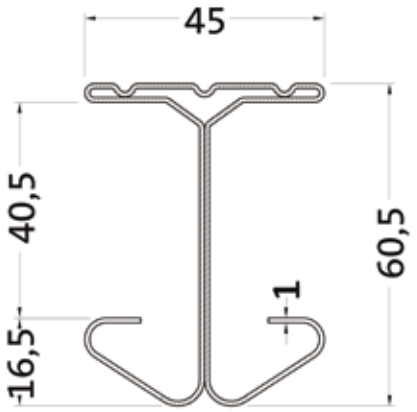  |
| 1,06 m | 0,83 m | |
| 1,26 m | | |
| 1,36 m | | |
| 1,56 m | 1,23 m | |
| 1,96 m | 1,53 m | |
| 2,16 m | 1,73 m | |
| 2,41 m | 1,93 m | |
| 2,71 m | Redan | |
| 2,90 m | Redan | |

## ACCESSOIRES DE MONTAGE

### *Clips de montage*

Préconisés dans les angles et à chaque départ ou extrémité (vendus par lot de 20)

### *Tendeur de pose*
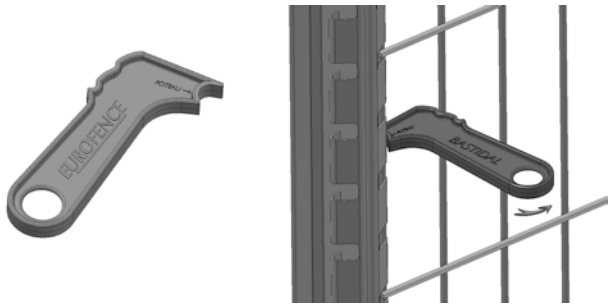
Aide à la pose des panneaux