BASTIDAL - POTEAU

FT0040B/12

POTEAU À FEUILLURES

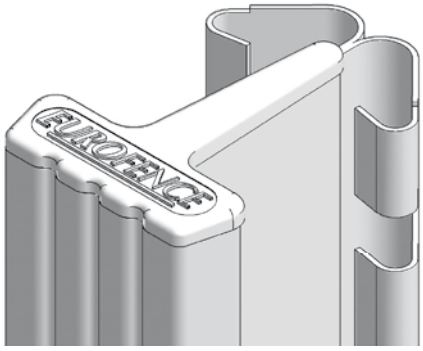

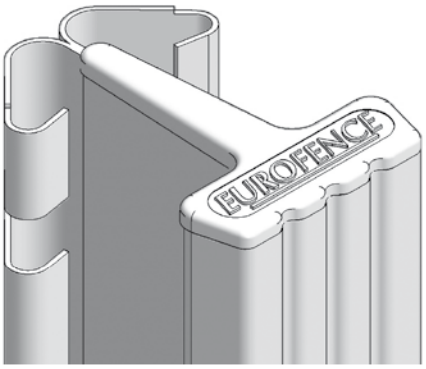

Matière première	Tôle acier S250 GD + Z275 épaisseur : 1,3 mm Acier norme NF-EN-10346
I/V	6,5 cm³
Encoches	Au pas de 50 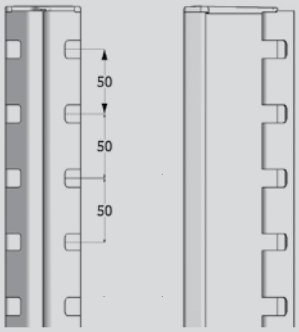
Revêtement	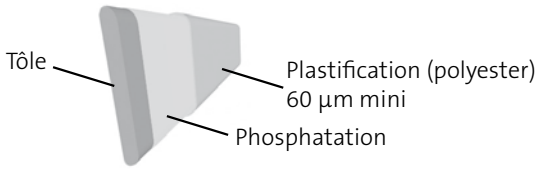
Chapeau	ZAMAC, fixé avant plastification
Couleurs standard	Voir plaquette couleurs
Panneaux associés	Bastion, Bastipli®, Bastilège®, Bastifor® Lourd, Bastifor® normal
Pose en redans	Possible
Pose de dalles béton	Possible longueur de dalle : 2525 mm, épaisseur 42 mm maximum
Poteau d'angle	1 poteau sans dalle 2 poteaux standard avec dalle → Pan coupé
Options	Bavolet Panneaux ou ronce Platines plates, anglaises ou équerres

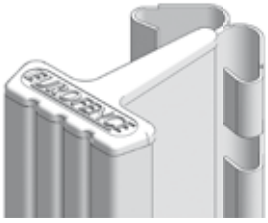

BASTIDAL - POTEAU

FT0040B/12

Hauteur (m)	Poids (kg)	Hauteur panneau correspondant	Sections
1,00 m	3,70 kg	0,63 m	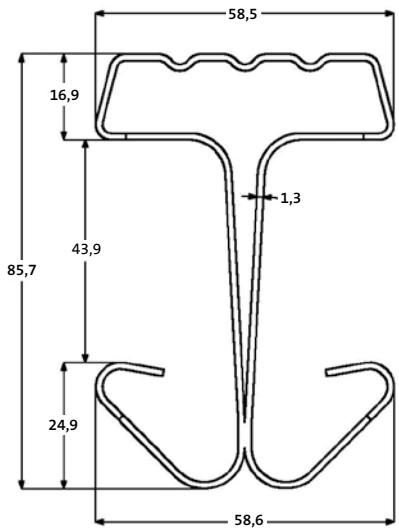
1,20 m	4,44 kg	0,83 m	
1,40 m	5,18 kg	1,03 m	
1,60 m	5,92 kg	1,23 m	
1,80 m	6,66 kg	1,43 m	
2,00 m	7,41 kg	1,53 et 1,63 m	
2,20 m	8,14 kg	1,73 et 1,83 m	
2,50 m	9,25 kg	1,93 et 2,03 m	
2,70 m	9,99 kg	2,23 m	
2,90 m	10,73 kg	2,43 m	
3,10 m	11,47 kg	2,53 et 2,63 m	
3,50 m	12,95 kg	3,03 m	

ACCESSOIRES DE MONTAGE

Clips de montage

Préconisés dans les angles et à chaque départ ou extrémité (vendus par lot de 20)

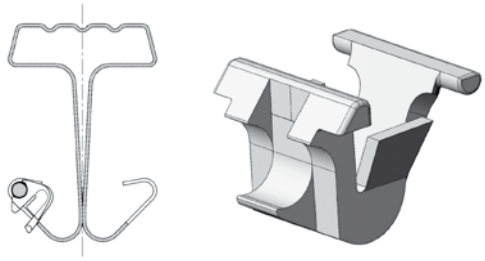

Tendeur de pose
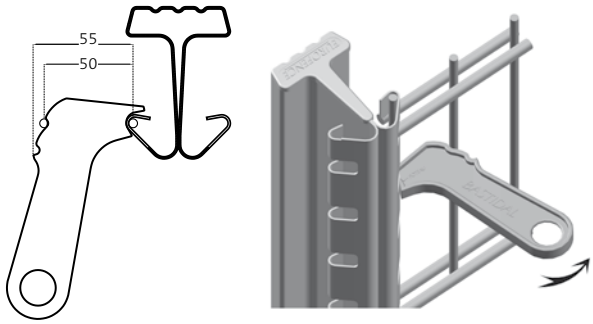
Aide à la pose des panneaux (vendus par lot de 50)